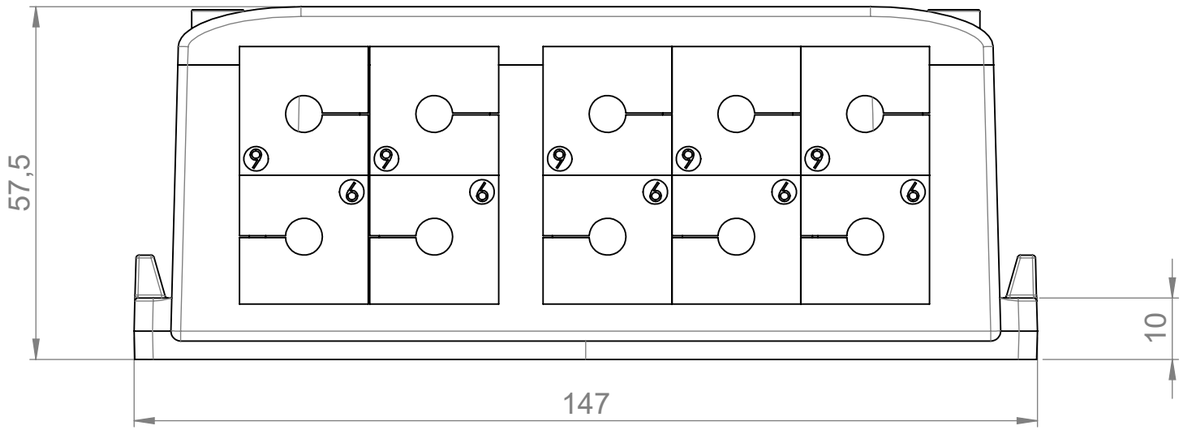

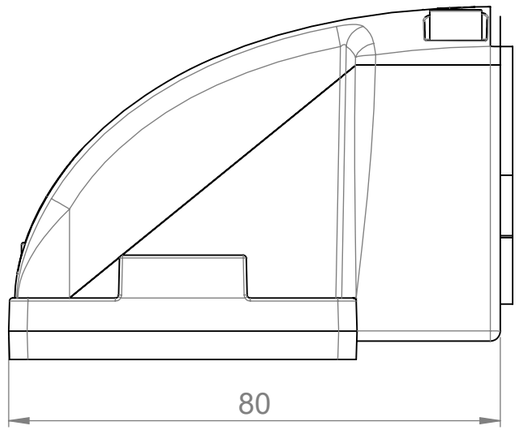

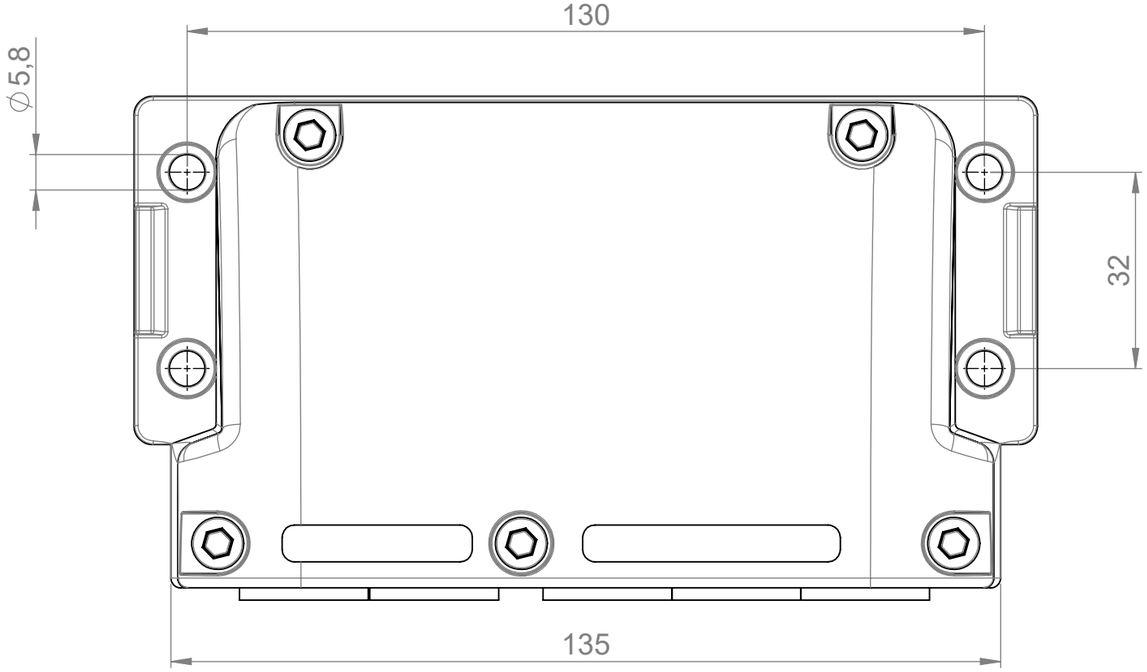

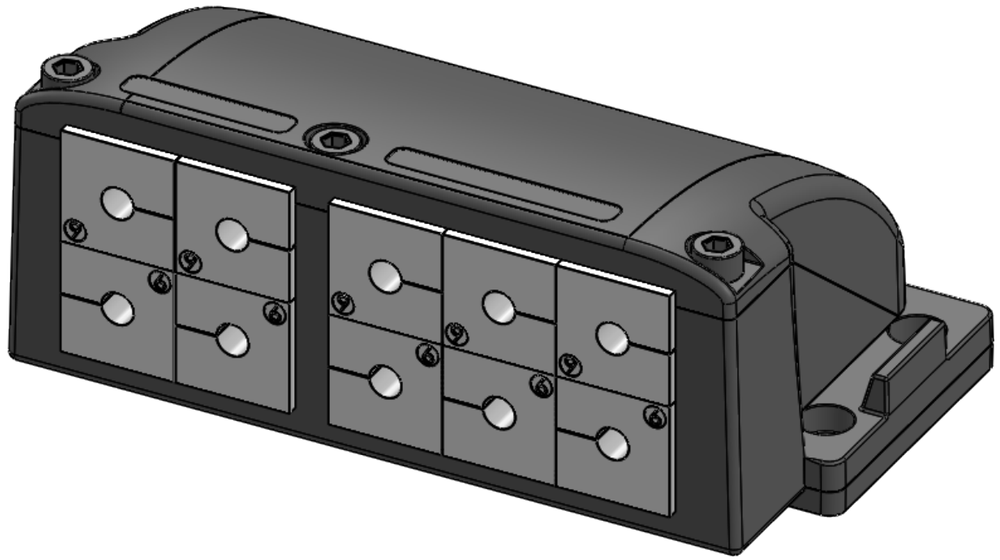

icotek
Bischof-von-Lipp-Straße 1
73569 Eschach I Germany

Tel: +49 (0)7175 92380-0
www.icotek.com

Ind:	Änderungen	Datum	Name
.	.	.	.
.	.	.	.
.	.	.	.

Zeichnungsvermerke
Maßstab / scale: -
Material / material: -

Benennung
DOKU_KEL-FG-ER-A10

Zeichnungsnummer
.

Artikelnummer
42340

	Datum	Name
Erstellt	20.08.2021	ab

Ident-Nr.: 0000011197

Rohabmessung: .

Format A3

Blatt / von 1 / 1

Weitergabe sowie Vervielfältigung dieses Dokuments, Verwertung und Mitteilung seines Inhalts sind verboten, soweit nicht ausdrücklich gestattet.
Zuwiderhandlungen verpflichten zu Schadenersatz. Alle Rechte für den Fall der Patent-, Gebrauchsmuster-, oder Geschmacksmustereintragung vorbehalten.